MADELUX

CASETTA IN LEGNO MONACO sp.34mm

28.04.2014

Art.Nr. 349701

MADELUX

GROUNDPLAN - GRUNDPLAN - PLAN DE MASSE - PLANIMETRIA

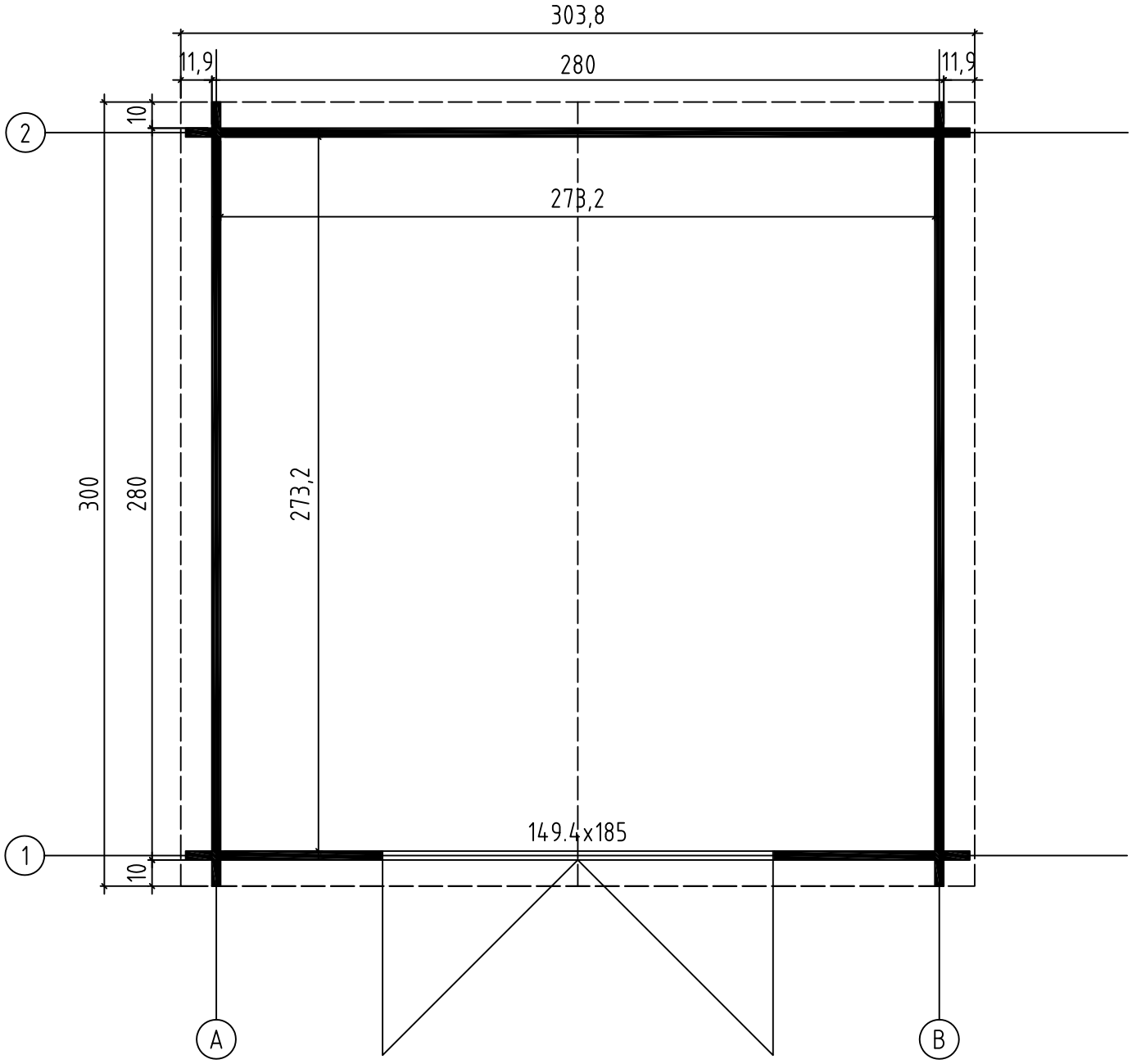

Art.Nr. 349701

FOUNDATION - FUNDAMENT - FONDATION - FONDAMENTA

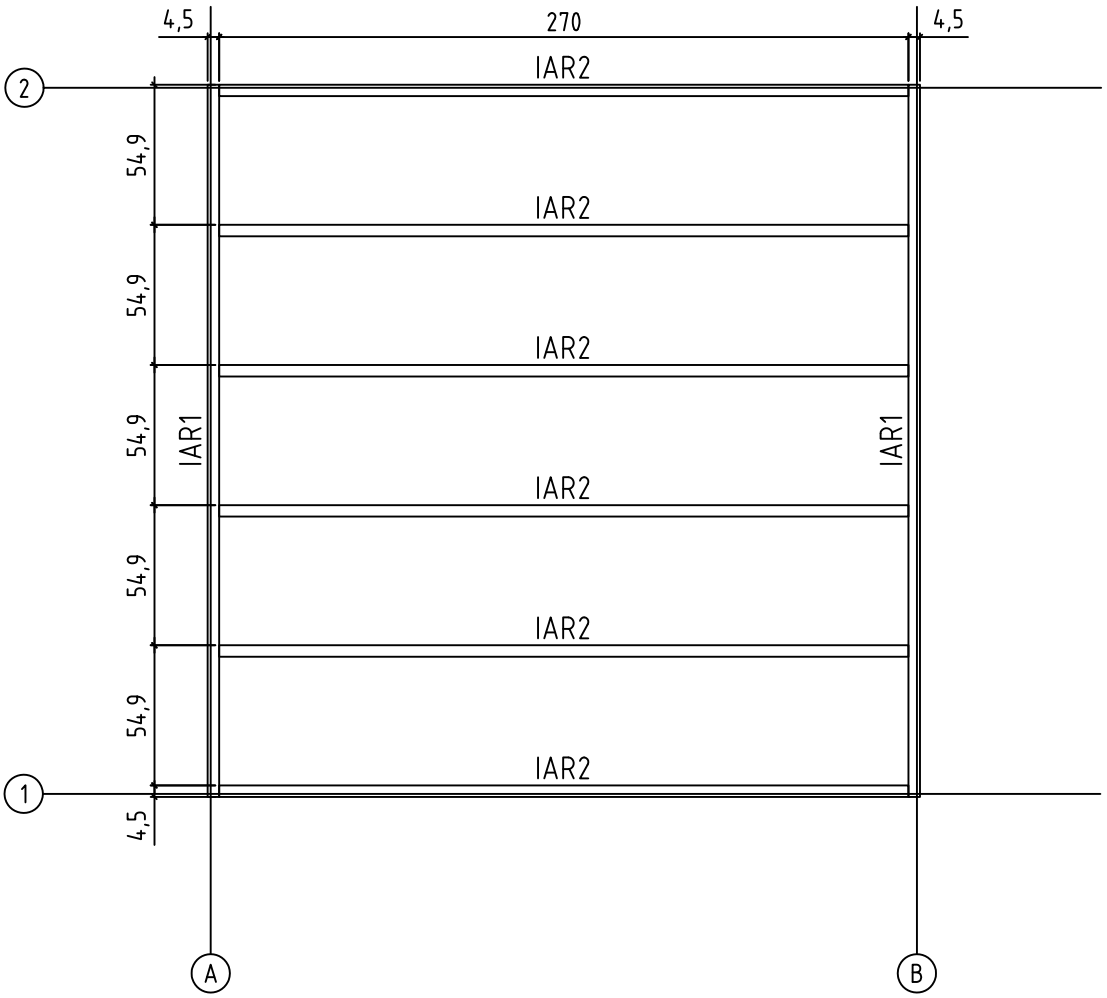

FLOOR BOARDS - FUSSBODENBRETTER - PLAN POSE PLANCHER -
POSIZIONAMENTO DELLE PERLINE DEL PAVIMENTO SULLE ASSI DELLE FONDAMENTA

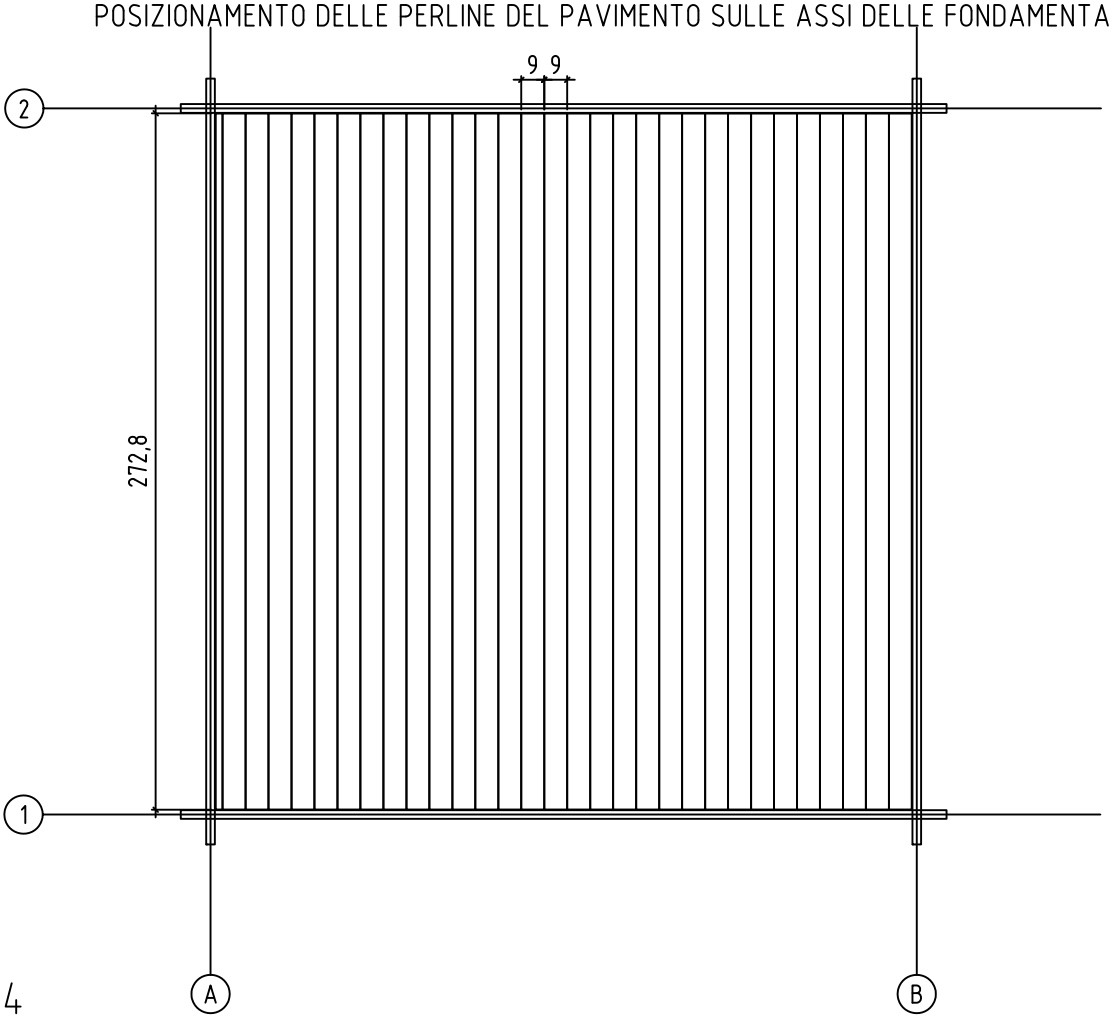

MADELUX

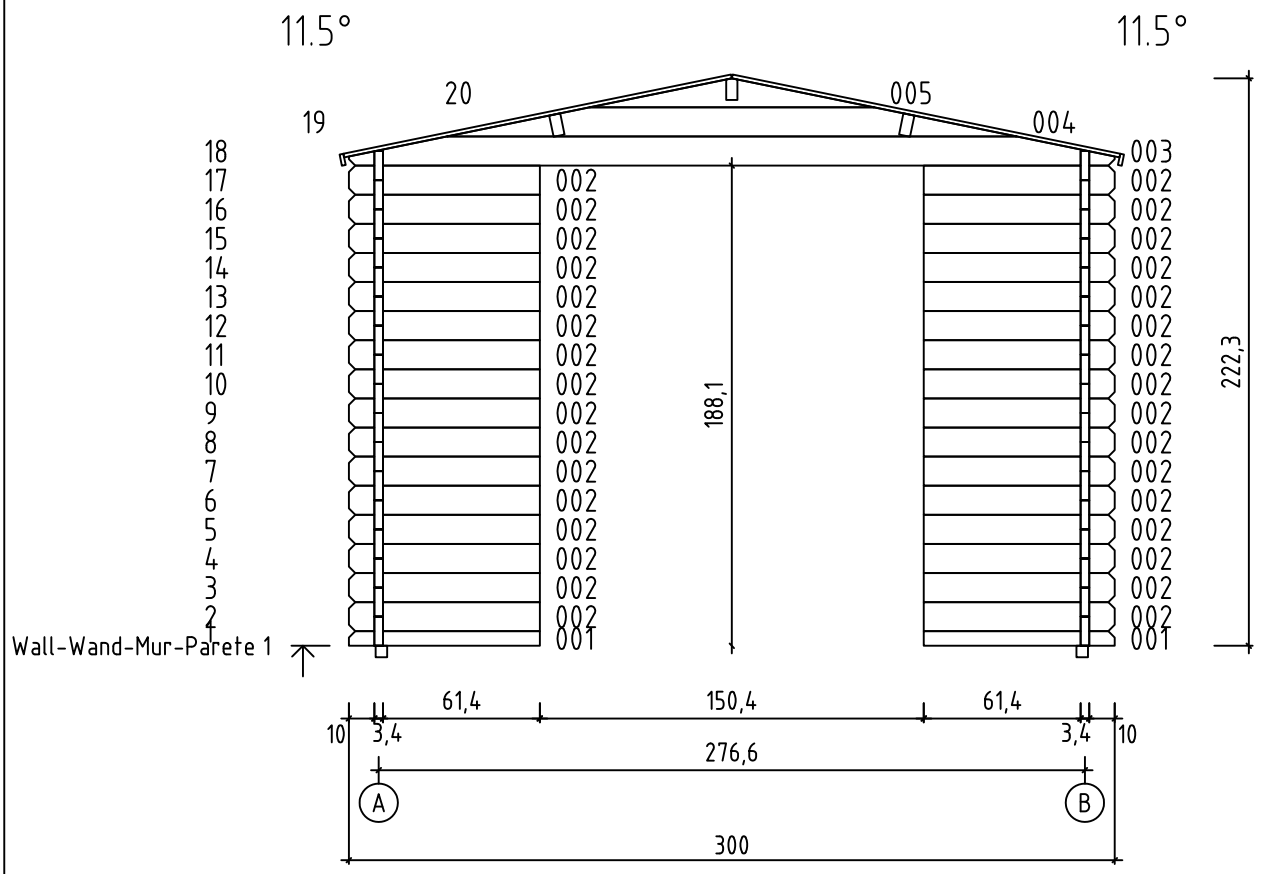
11.5°
11.5°
20
005
19
004
18
17
16
15
14
13
12
11
10
9
8
7
6
5
4
3
2
1
003
002
001
188,1
222,3
Wall-Wand-Mur-Parete 1
61,4
150,4
61,4
10
3,4
3,4
10
276,6
A
B
300

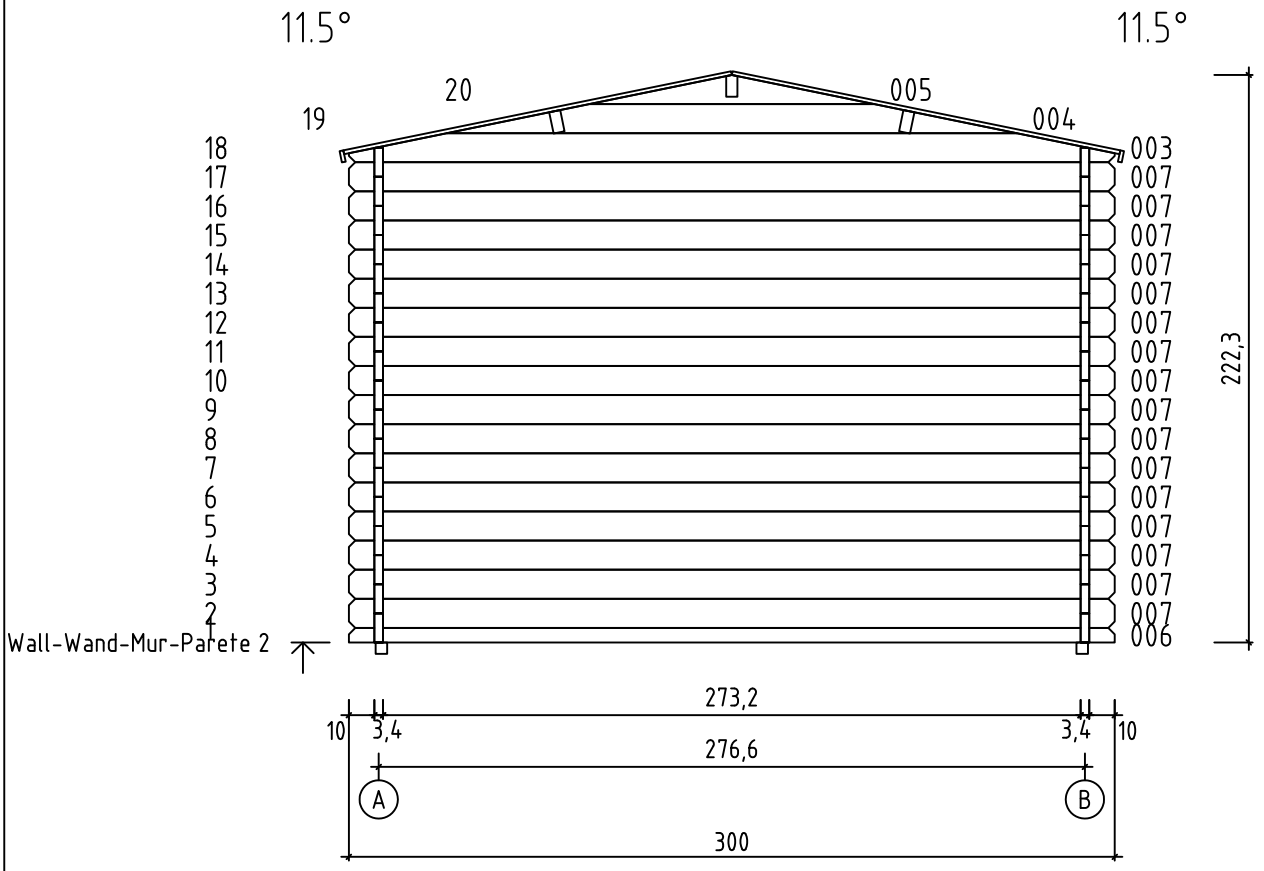
11.5°
11.5°
20
005
19
004
18
17
16
15
14
13
12
11
10
9
8
7
6
5
4
3
2
1
003
007
006
222,3
Wall-Wand-Mur-Parete 2
273,2
10
3,4
3,4
10
276,6
A
B
300

MADELUX

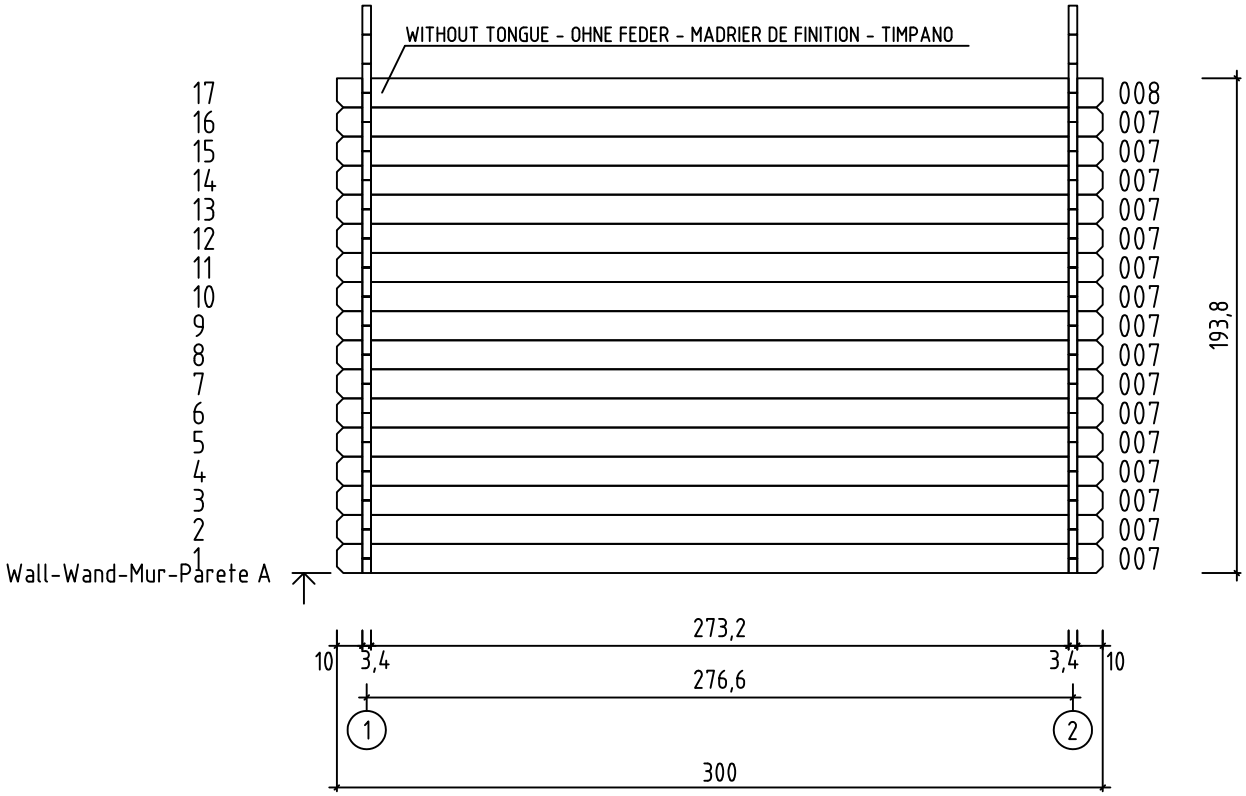
WITHOUT TONGUE - OHNE FEDER - MADRIER DE FINITION - TIMPANO
17
16
15
14
13
12
11
10
9
8
7
6
5
4
3
2
1
Wall-Wand-Mur-Parete A
008
007
193,8
273,2
10
3,4
276,6
1
2
300

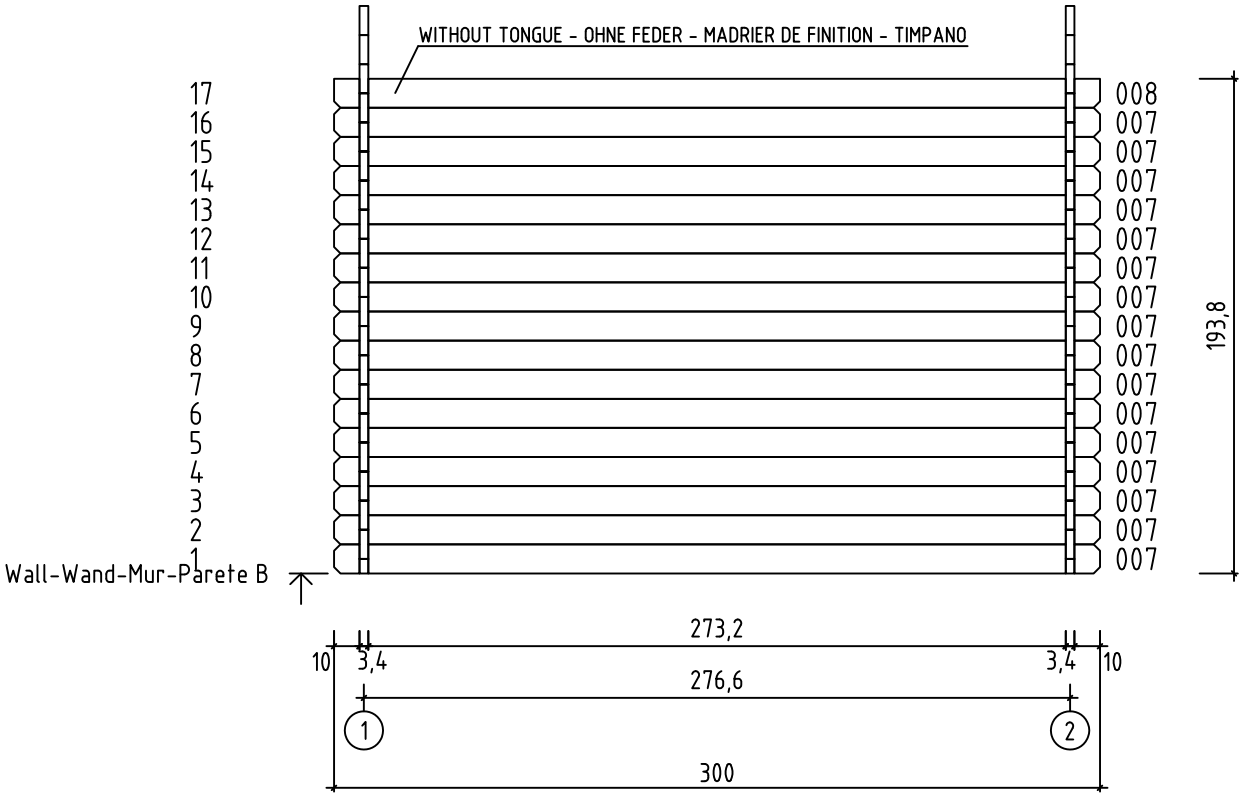
WITHOUT TONGUE - OHNE FEDER - MADRIER DE FINITION - TIMPANO
17
16
15
14
13
12
11
10
9
8
7
6
5
4
3
2
1
Wall-Wand-Mur-Parete B
008
007
193,8
273,2
10
3,4
276,6
1
2
300

Pos	28.04.2014 Piece list - Stückliste - Liste des piéces - Elementi Art.Nr. 349701 6/7	Q.	P (mm)	L (mm)
001	100 614	2	34x57	748
002	100 614	32	34x114	748
006	100 2732 100	1	34x57	3000
007	100 2732 100	48	34x114	3000
008	100 2732 100	2	34x120	3000
W1-1	342 005 004 003 3000	1		
W2-1	342 005 004 003 3000	1		
IAR1	FOUNDATION - FUNDAMENT - FONDATION - ASSI IMPREGNATE PER FONDAMENTA	2	45x45	2790
IAR2	FOUNDATION - FUNDAMENT - FONDATION - ASSI IMPREGNATE PER FONDAMENTA	6	45x45	2700
PR11	ROOF BEAM - DACHBALKEN - PANNE DE TOIT - ASSE PORTANTE DEL TETTO 100 2732 100	1	44x120	3000
A.PR21	ROOF BEAM - DACHBALKEN - PANNE DE TOIT - ASSE PORTANTE DEL TETTO 100 2732 100	2	44x120	3000
	FLOOR BOARDS - FUSSBODENBRETTER - LAME DE PLANCHER - - PERLINE PER PAVIMENTO	31	90x15	2728
	ROOF BOARDS - DACHBRETTER - VOLIGES - PERLINA PER TETTO	68	90x15	1550
FL	FLOOR FILLET-FUSSBODENLEISTE - CORNIERE DE FINITION DU PLANCHER - PICCOLO BATTISCOPA PER PAVIMENTO		18x18	10.91
DPL	ROOFING FELT FILLET - DACHPAPPENLEISTE - BAGUETTE DE FIXATION DU FEUTRE BITUMEUX - ASSE PER FISSAGGIO GUAINA BITUMINOSA	4	15x45	1600
DPP	ROOFING FELT - DACHPAPPE - FEUTRE BITUMEUX - CARTONE CATRAMATO	4		3100
TB	EAVES BOARD - TRAUFBRETT - BANDEAU DE TOIT - GRONDA - LATERALE PER TETTO	2	15x45	3000
GL	GABLE MOULDING - GIEBELLEISTE - PLANCHE DE RIVE - FINITURA PER FRONTALE E RETRO DEL TETTO	4	15x90	1600
	SCREW FOR GEORGIAN BARS - SCHRAUBE FÜR SPROSSEN - VIS DE BARRES GEORGIENNE - VITE PER PROFILO PL	12	2.5x20	
HS12	SCREW FOR GABLE SEGMENT - SCHRAUBEN FÜR DECKBLATT - - VIS POUR FIXATION LOSANGE DE FINITION - VITI PER ROMBO DI FINITURA GS	4	3.5x35	
	SCREW FOR GABLE MOULDING - SCHRAUBEN FÜR GIEBELLEISTE - VIS DE FIXATION POUR PLANCHE DE RIVE-VITE PER FISSARE FINITURE DAVANTI E DIETRO DEL TETTO	24	3.5x50	
HS22	SCREW FOR FIXING DOOR TO THE WALL - SCHRAUBE ZUR BEFESTIGUNG TÜR - ZARGE MIT WAND - VIS DE FIXATION DORMANT DE PORTE	2	3.5x50	
HS3	SCREW FOR DOOR FILLET - SCHRAUBE ZUR BEFESTIGUNG TÜRLEISTE - VIS D'ASSEMBLAGE DU CADRE DE PORTE - VITI ASSEMBLAGGIO TELAIO PORTA	5	3x30	
HS59	SCREW FOR DOORSTEP - SCHRAUBEN FÜR SWELLE - VIS DE FIXATION DU SEUIL DE PORTE - VITI DI FISSAGGIO DAVANZALE DELLA PORTA	3	3x30	
	SCREW FOR FIXING BOLT HINGE - SCHRAUBE FÜR TÜRRIGEL - VIS DE FIXATION POUR CHARNIERES ET GONDS DE PORTE - - VITI PER FISSAGGIO CARDINI E CERMIERE DELLA PORTA	16	4x30	

Pos	28.04.2014 Piece list - Stückliste - Liste des piéces - Elementi Art.Nr. 349701 7/7	Q.	P (mm)	L (mm)
HS32	SCREW FOR EAVES BOARDS - SCHRAUBEN FÜR TRAUFBRETTER - VIS DE FIXATION POUR BANDEAU DE TOIT - VITI PER FISSAGGIO ASSI PER GRONDE LATERALI DEL TETTO	14	4x40	
	SCREW FOR FIXING BOLT HINGE - SCHRAUBE FÜR TÜRRIGEL - VIS DE FIXATION POUR CHARNIERES ET GONDS DE PORTE - - VITI PER FISSAGGIO CARDINI E CERMIERE DELLA PORTA	12	4x40	
HS77	SCREW FOR DOOR JAMB - SCHRAUBE FÜR TÜRRAHMEN - VIS DE FIXATION POUR MONTANT DE PORTE - VITI PER FISSAGGIO DCGLI STIPITI DELLA PORTA	2	4x60	
HS43	SCREW FOR ROOF BEAMS - SCHRAUBEN FÜR DACHBALKEN - VIS POUR PANNE DE TOIT - VITI PER PERLINE DEL TETTO	10	5x120	
HS40	SCREW FOR 1. WALL BEAM - SCHRAUBE FÜR 1. BOHLENREIHE - - VIS DE FIXATION DES FONDATIONS - VITI DI FISSAGGIO DEL PRIMO GIRO DI PERLINE DELLE PARETI SULLE ASSI DELLE FONDAMENTA	7	5x90	
HS39	SCREW FOR FUNDAMENT - SCHRAUBEN ZUR BEFISTIGUNG FUNDAMENT - VIS POUR FONDATION - VITI PER FONDAMENTA	12	5x90	
HS41	SCREW FOR DOOR JAMB - SCHRAUBE FÜR TÜRRAHMEN - VIS DE FIXATION POUR MONTANT DE PORTE - VITI PER FISSAGGIO DCGLI STIPITI DELLA PORTA	2	5x90	
NFF	ZN NAIL FOR FLOOR FILLET - ZN NÄGEL FÜR FUSSBODENLEISTE - - POINTE POUR CORNIERE DE FINITION DU PLANCHER - - CHIODI PER FISSARE BATTISCOPA DI FINITURA DEL PAVIMENTO	23	1.4x40	
SH28	HAMMER BLOCK - SCHLAGHOLZ - CALLE DE FRAPPE - - BLOCCO DI LEGNO PER MARTELLARE	1		
NFD	ZN NAIL FOR ROOFING FELT FILLET - ZN NÄGEL FÜR DACHPAPPENLEISTE - - POINTE POUR BAGUETTE FIXATION FEUTRE BITUMEUX - CHIODI PER FISSARE LE ASSI DI FISSAGIO DELLA GUAINA BITUMINOSA	16	2x40	
NF	ROOFING NAILS FOR ROOFING FELT - NÄGEL FÜR DACHPAPPE - POINTE DE FIXATION POUR FEUTRE BITUMEUX - CHIODI PER CARTONE CATRAMATO	105	2.1x17	
TL	LATCH BOLT FOR DOUBLE DOOR - TORRIEGEL - LOQUET POUR DOUBLE PORTE - SCROCCO PER PORTA DOPPIA	2		
GS	GABLE SEGMENT - DECKBLATT - LOSANGE DE FINITION - ROMBO DI FINITURA	2		
NF2	ZN NAIL FOR ROOF - ZN NÄGEL FÜR DACHBRETTER - POINTE POUR TOIT - - CHIODI PER FISSARE LE PERLINE DEL TETTO	218	2x50	
NH1	ZN NAIL FOR FLOOR - ZN NÄGEL FÜR FUSSBODENBRETTER - CLOUS POUR PLANCHER - CHIODI PER FISSARE LE PERLINE DEL PAVIMENTO	192	2x50	
TS3	DOOR HANDLE FITTINGS - TÜRGRIFF - SET DE GARNITURES DE SERRURE DE PORTE - SET SERRATURA DI PORTA	1		
TS4	DOOR LOCK COVER - SCHLOSSBLENDE - GARNITURE DE SERRURE DE PORTE - - COPERCHI DELLA SERRATURA DELLA PORTA	1		
TT	MALE BOLT HINGE FOR DOOR - TÜRRIEGEL - PARTIE MALE DE CHARNIERE DE PORTE - BULLONE MASCHIO PER CERNIERA DI PORTA	4		
TS6	CYLINDER LOCK - ZYLINDERSCHLOSS - CYLINDRE DE SERRURE - - CILINDRO DI SERRATURA	1		
	DOOR - TÜR - PORTE 1494x1850 TUK.2.056.SVP.MX34 SGA	1		

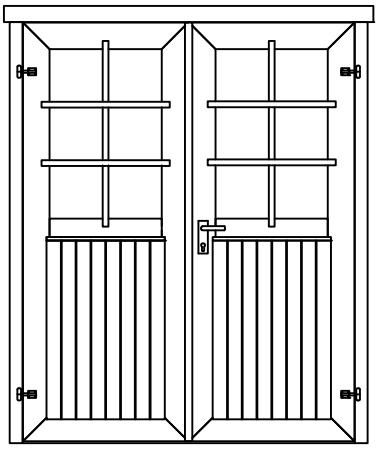

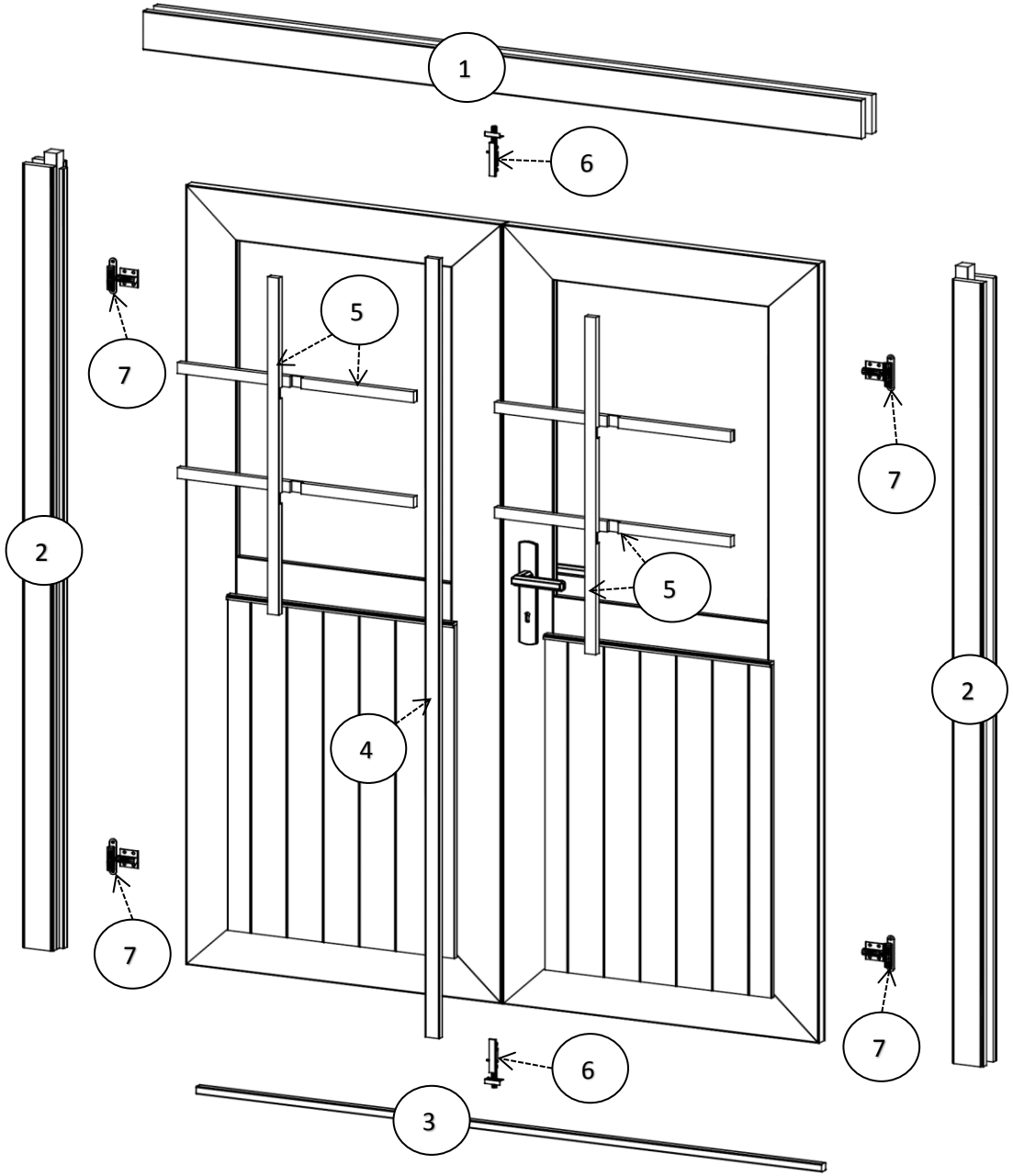

Allgemeine Montageanleitung - General assembly instructions - Instructions générales de montage

Pos	Piece list - Stückliste - Liste des piéces	Q.	P (mm)
1		1	72x100
2		2	72x80
3		1	18x24
4		1	13x32
5		6	15x25
6		2	
7		4	

Metall Tüschwelle gehört nicht zum Lieferumfang - Metal sill cover not included - Seuil de porte en métal non-inclus

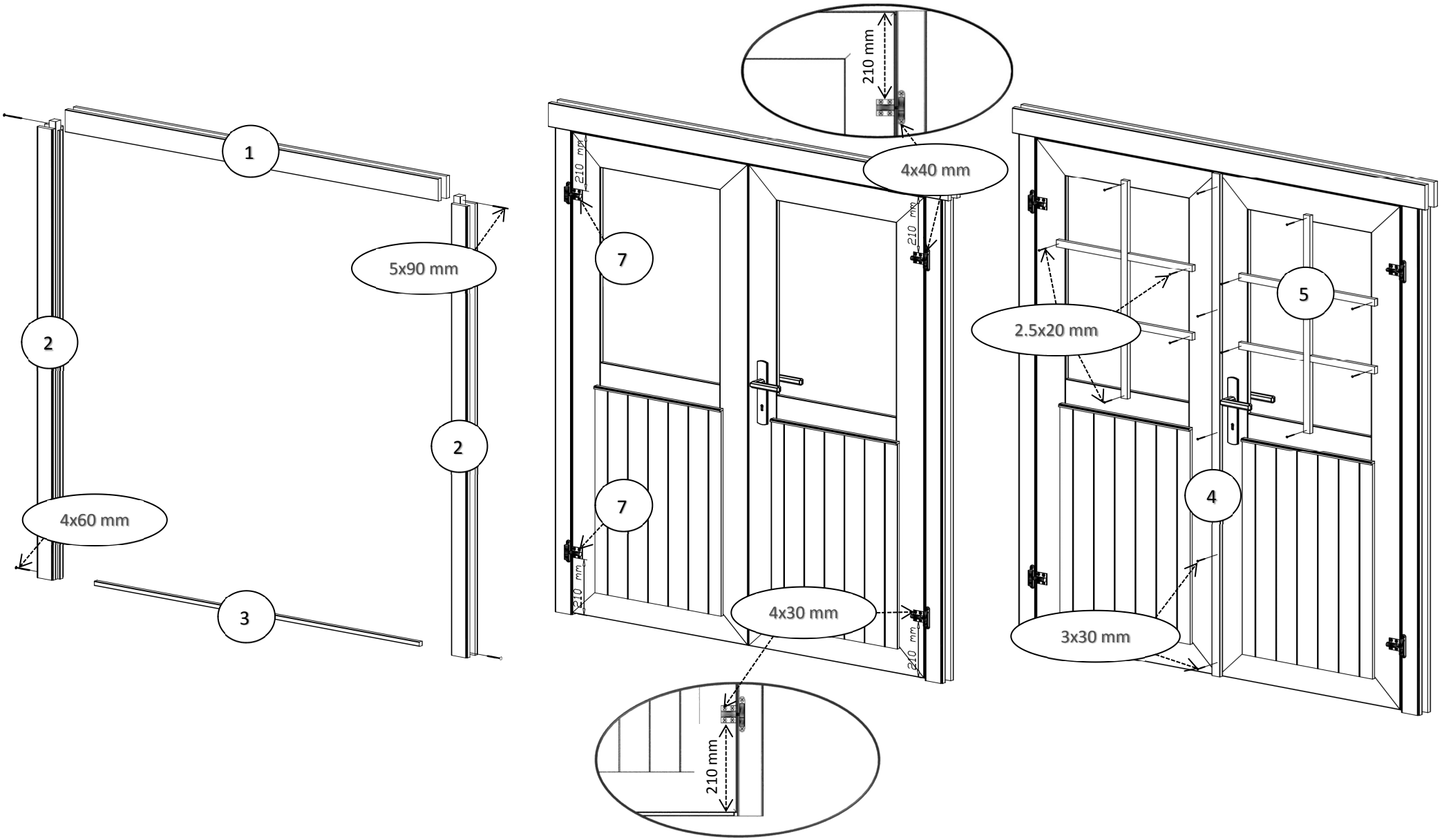
1
2
2
3
5x90 mm
4x60 mm
210 mm
4x40 mm
7
7
210 mm
210 mm
210 mm
210 mm
4x30 mm
5
4
2.5x20 mm
3x30 mm

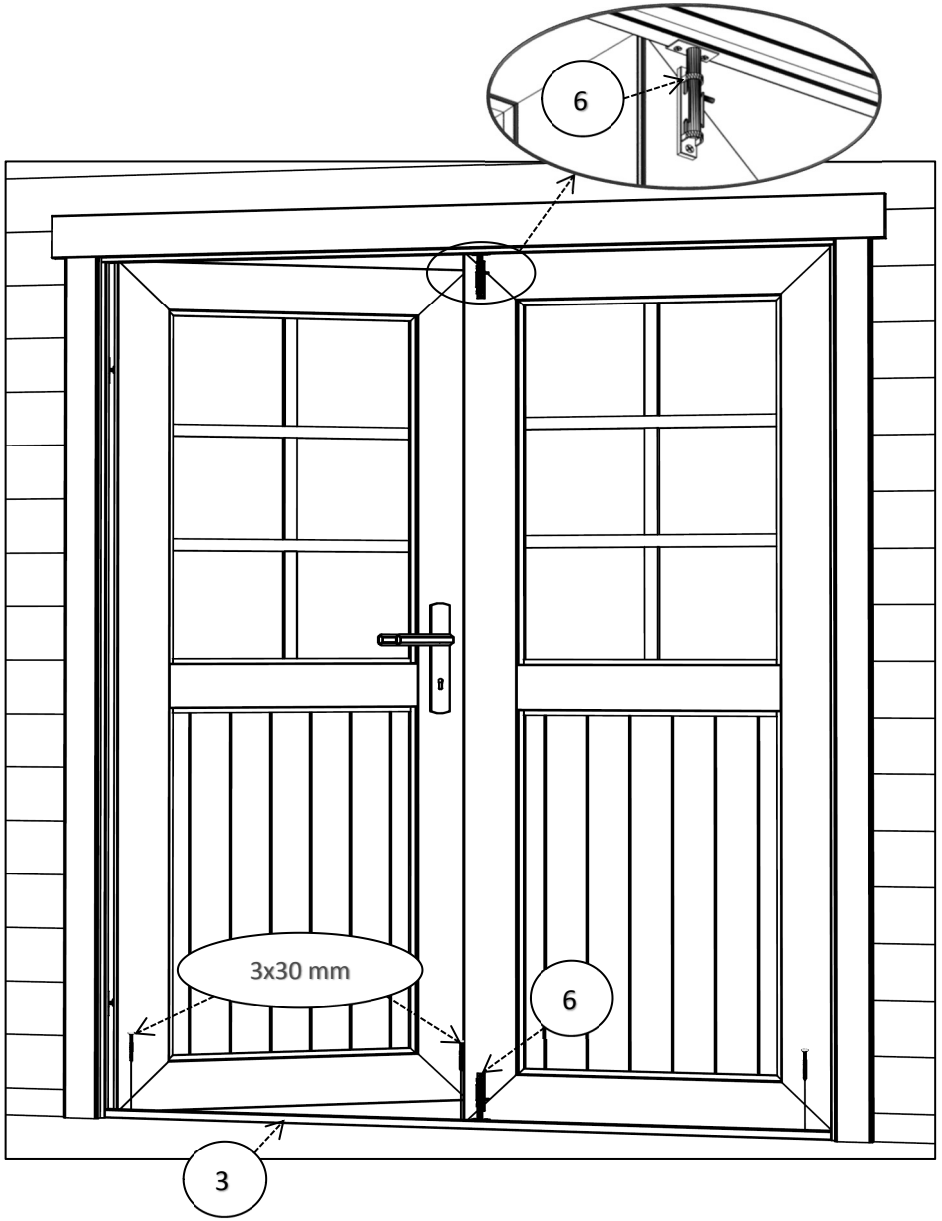
6
3x30 mm
6
3

3.5x50 mm